ПЛУНЖЕРНЫЕ ДОЗИРУЮЩИЕ НАСОСЫ СЕРИИ „P-AA”

НАСОСНАЯ ЧАСТЬ – Н/СТ AISI 316

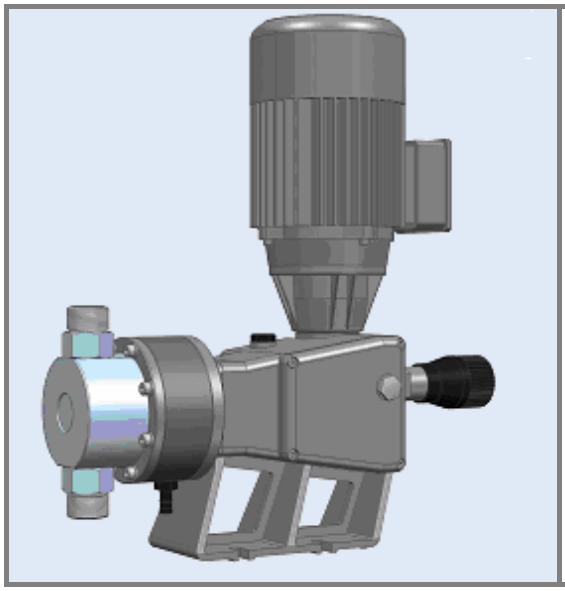

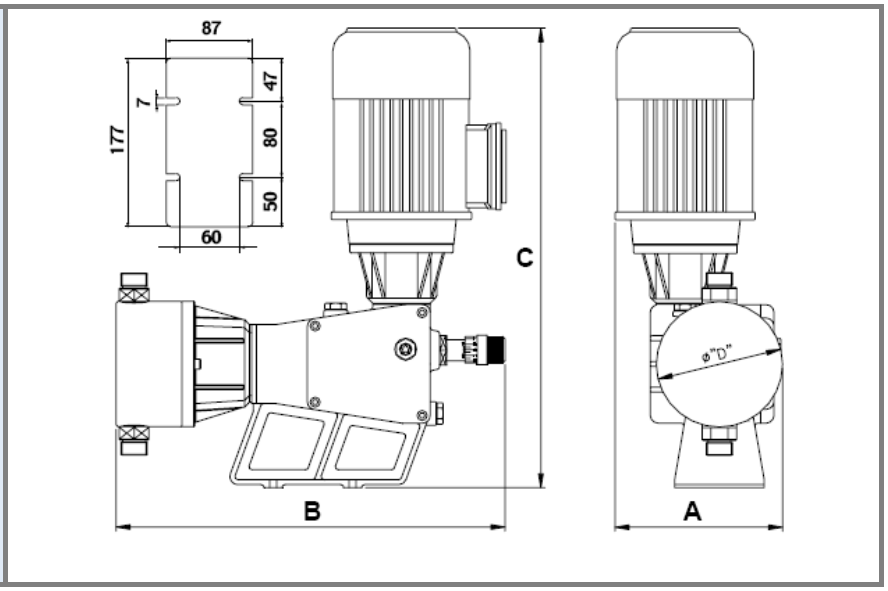

Артикул	Производительность		ø плунжера	Частота хода	Длинна хода	Тип клапанов	Соединение	Цена
	л/час	bar	mm	мин	mm			€uro
*Мощность двигателя **0,18** kW*								
2P 0037 AA 00100 **2P 0064 AA 00100** **2P 0073 AA 00100**	37 64 73	20 18 14	26	60 103 120	20	DV(2) A(3)	½” Gm(1)	**860,00**
2P 0052 AA 00100 **2P 0088 AA 00100** **2P 0103 AA 00100**	52 88 103	20 12,5 9,5	30	60 103 120	20	DV(2) A(3)	½” Gm(1)	**890,00**
*Мощность двигателя **0,25** kW*								
2P 0064 AA 00000 **2P 0073 AA 00000**	64 73	20	26	103 120	20	DV(2) A(3)	½” Gm(1)	**900,00**
2P 0052 AA 00000 **2P 0088 AA 00000** **2P 0103 AA 00000**	52 88 103	20 20 18	30	60 103 120	20	DV(2) A(3)	½” Gm(1)	**925,00**
2P 0089 AA 00000 **2P 0153 AA 00000** **2P 0178 AA 00000**	89 153 178	18 13 11	40	60 103 120	20	A(3)	¾” Gm(1)	**990,00**
2P 0128 AA 00000 **2P 0220 AA 00000** **2P 0256 AA 00000**	128 220 256	12 9 7,5	48	60 103 120	20	A(3)	¾” Gm(1)	**1 030,00**
2P 0165 AA 00000 **2P 0283 AA 00000** **2P 0330 AA 00000**	165 283 330	10 7,5 5,5	54	60 103 120	20	A(3)	1” Gm(1)	**1 100,00**
2P 0206 AA 00000 **2P 0354 AA 00000** **2P 0411 AA 00000**	206 354 411	8 5,5 4,5	60	60 103 120	20	A(3)	1” Gm(1)	**1 025,00**
2P 0251 AA 00000 **2P 0431 AA 00000** **2P 0503 AA 00000**	251 431 503	6 4,5 3,5	67	60 103 120	20	A(3)	1” Gm(1)	**1 150,00**

Примечание	**Gm(1)** – внешняя BSP резьба, **DV(2)** - двойные шаровые клапна **A(3)** – клапан из н/ст AISI 316
	Стандарное напряжение : 230-400 V – 50 Hz ~3 фазы, 275-480 – 60Hz ~3 фазы

Примечание	Стоимость конфигурации AP + 15 €

НАСОСНАЯ ЧАСТЬ – Н/СТ AISI 316

Артикул	Производи-тельность		ø плунжера	Частота хода	Длинна хода	Тип клапанов	Соединение	Цена
	л/час	bar	mm	мин	mm			€uro
*Мощность двигателя **0,37** kW*								
2P 0089 AA 00600	89	20	40	60	20	A(3)	¾" Gm(1)	**1 015,00**
2P 0153 AA 00600	153	18		103				
2P 0178 AA 00600	178	16		120				
2P 0128 AA 00600	128	19	48	60	20	A(3)	¾" Gm(1)	**1 060,00**
2P 0220 AA 00600	220	16		103				
2P 0256 AA 00600	256	13		120				
2P 0165 AA 00600	165	16	54	60	20	A(3)	1" Gm(1)	**1 250,00**
2P 0283 AA 00600	283	12,5		102				
2P 0330 AA 00600	330	10		120				
2P 0206 AA 00600	206	11,5	60	60	20	A(3)	1" Gm(1)	**1 265,00**
2P 0354 AA 00600	354	9		103				
2P 0411 AA 00600	411	7,5		120				
2P 0251 AA 00600	251	9	67	60	20	A(3)	1" Gm(1)	**1 275,00**
2P 0431 AA 00600	431	7		103				
2P 0503 AA 00600	503	6		120				
*Мощность двигателя **0.55** kW*								
2P 0210 AA 00700	210	20	48	99	20	A(3)	1" Gm(1)	**1 495,00**
2P 0256 AA 00700	256	19		120				
2P 0165 AA 00700	165	19	54	60	20	A(3)	1" Gm(1)	**1 360,00**
2P 0272 AA 00700	272	17		99				
2P 0330 AA 00700	330	14,5		120				
2P 0206 AA 00700	206	14	60	60	20	A(3)	1" Gm(1)	**1 560,00**
2P 0340 AA 00700	340	12,5		99				
2P 0411 AA 00700	411	11		120				
2P 0251 AA 00700	251	11	67	60	20	A(3)	1" Gm(1)	**1 580,00**
2P 0431 AA 00700	431	9		99				
2P 0504 AA 00700	504	8		120				
2P 0385 AA 00700	385	8	83	60	20	A(3)	1 ½ " Gm(1)	**1 620,0**
2P 0629 AA 00700	629	6,5		99				
2P 0770 AA 00700	770	5,5		120				
2P 0513 AA 00700	513	5,5	95	60	20	A(3)	1 ½ " Gm(1)	**1 635,00**
2P 0838 AA 00700	838	4		99				**1 760,00**
2P 1027 AA 00700	1027	3		120				**1 950,00**
*Мощность двигателя **0,75** kW*								
2P 0272 AA 00900	272	20	54	99	20	A(3)	1" Gm(1)	**1 575,00**
2P 0330 AA 00900	330	19		120				
2P 0206 AA 00900	206	20	60	60	20	A(3)	1" Gm(1)	**1 595,00**
2P 0340 AA 00900	340	18		99				
2P 0411 AA 00900	411	16		120				
2P 0251 AA 00900	251	19	67	60	20	A(3)	1" Gm(1)	**1 625,00**
2P 0431 AA 00900	431	16,5		99				
2P 0504 AA 00900	504)	14,5		120				
2P 0385 AA 00900	385	14,5	83	60	20	A(3)	1 ½ " Gm(1)	**1 645,00**
2P 0629 AA 00900	629	11		99				
2P 0770 AA 00900	770	8		120				
2P 0513 AA 00900	513	12	95	60	20	A(3)	1 ½ " Gm(1)	**1 625,00**
2P 0838 AA 00900	838	8		99				**1 805,00**
2P 1027 AA 00900	1027	6,5		120				**1 880,00**

Примечание	**Gm**(1) – внешняя BSP резьба, **DV**(2) - двойные шаровые клапна **A**(3) – клапан из н/ст AISI 316
	Стандарное напряжение : 230-400 V - 50 Hz ~3 фазы, 275-480 – 60Hz ~3 фазы

Примечание	Стоимость конфигурации **AP** + 15 €

Габаритные размеры, мм			Вес	Упаковка
A	B	C	кг	кг
193÷197	**325÷360**	**337÷421**	**14÷25**	**2**